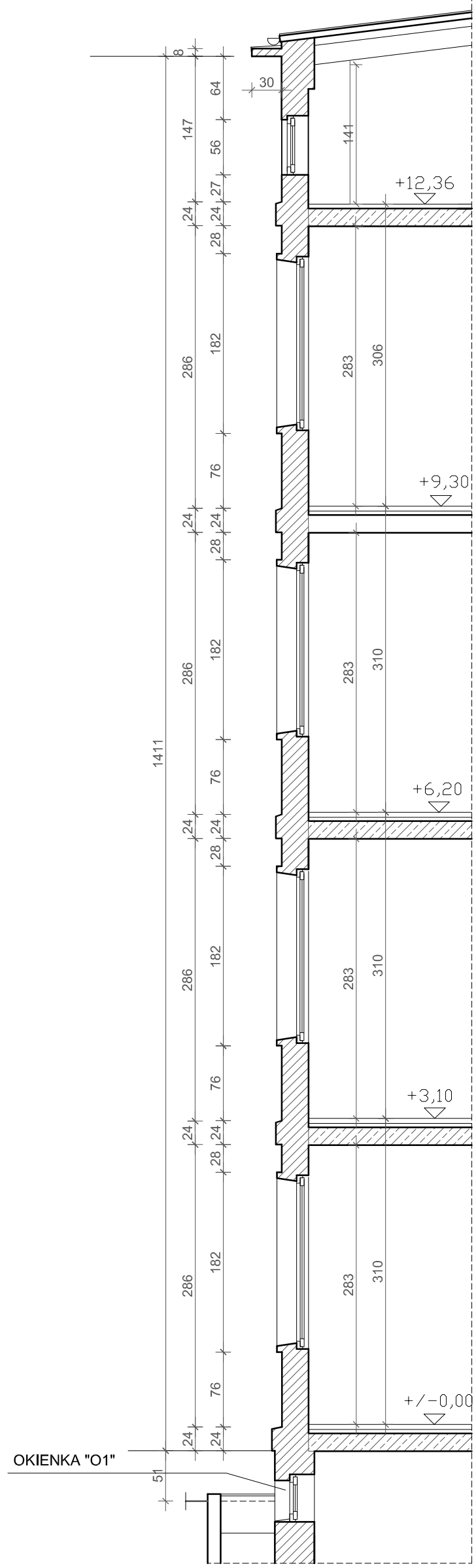

PRZEKRÓJ A - A

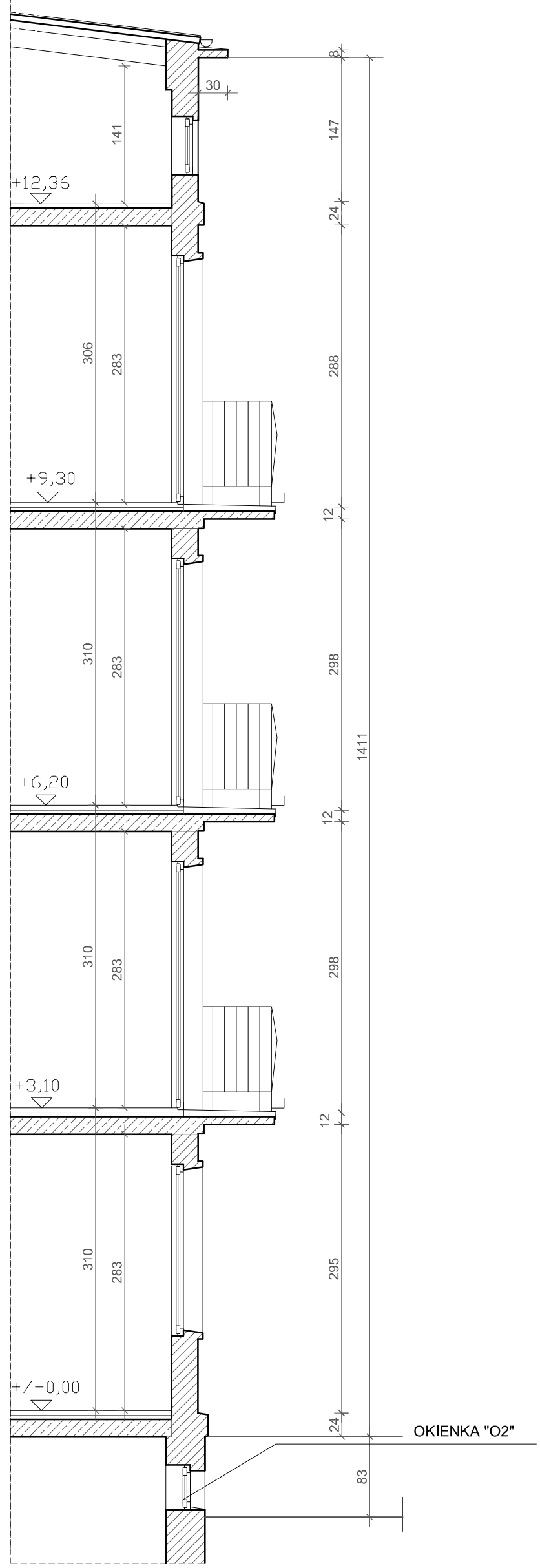

PRZEKRÓJ B - B

Temat projektu	**Projekt budowlano - wykonawczy termomodernizacji budynku mieszkalnego wielorodzinnego z lokalami usługowymi na parterze wraz z remontem balkonów położonego przy ul. Grota Roweckiego 12 - 20 w Tychach.**		
Inwestor	Miejski Zarzad Budynków Mieszkalnych, 43-100 Tychy, ul. Filaretów 31.		
Projektował		Nr upr.:	Podpis:
	mgr inż. arch. Małgorzata Kisiel	363/85	
Tytuł rysunku	**Przekroje - inwentaryzacja**		**7**
	skala 1 : 50	październik 2017 r.	nr rys.:

arch. MAŁGORZATA KISIEL
Pracownia Architektoniczna
43-100 TYCHY, ul.Jaśkowicka 51/5, tel.: 0 607 628 296
w w w . m k i s i e l . p l