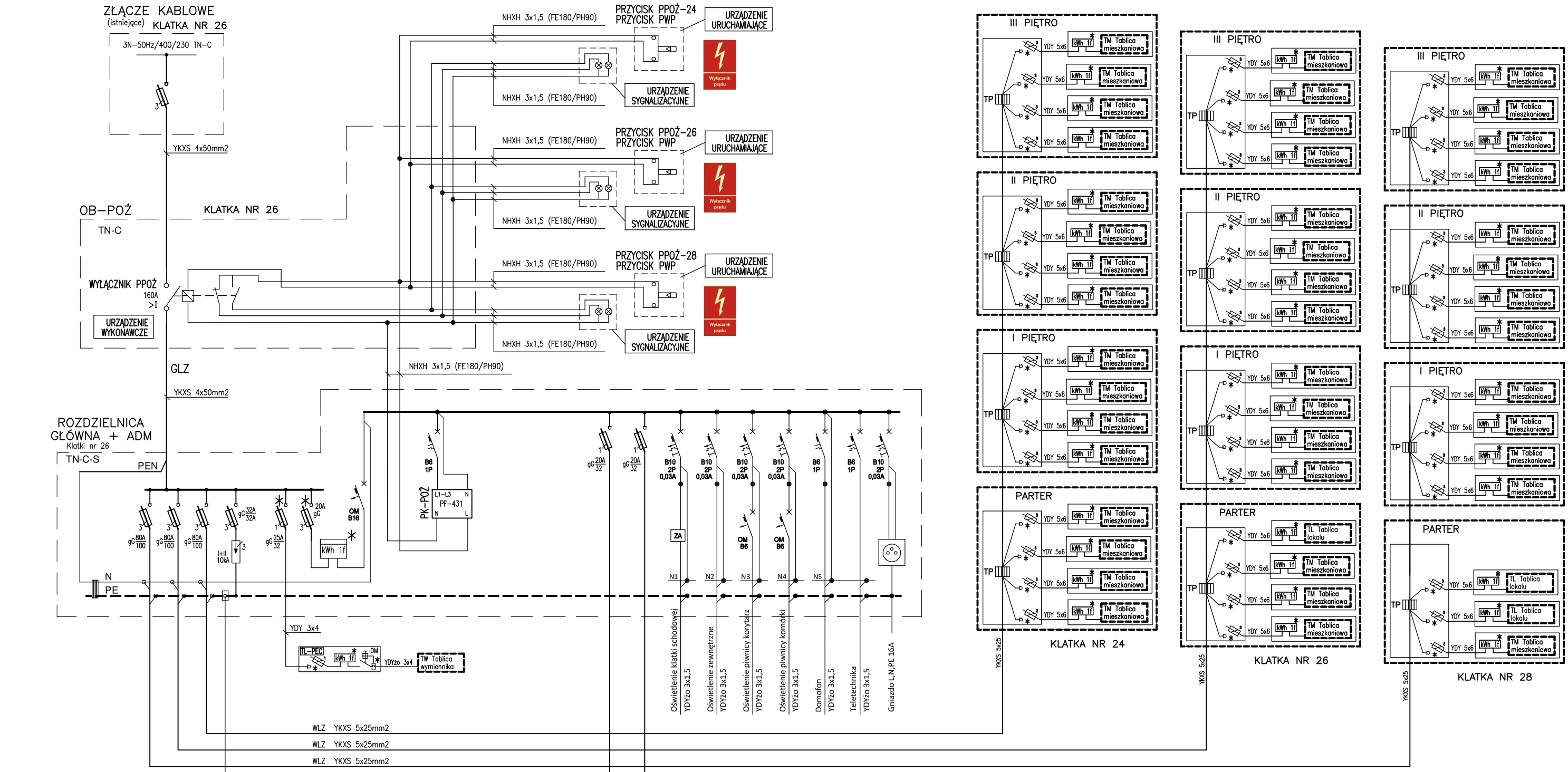

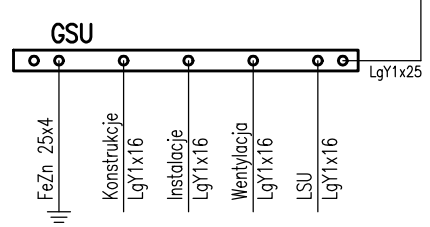

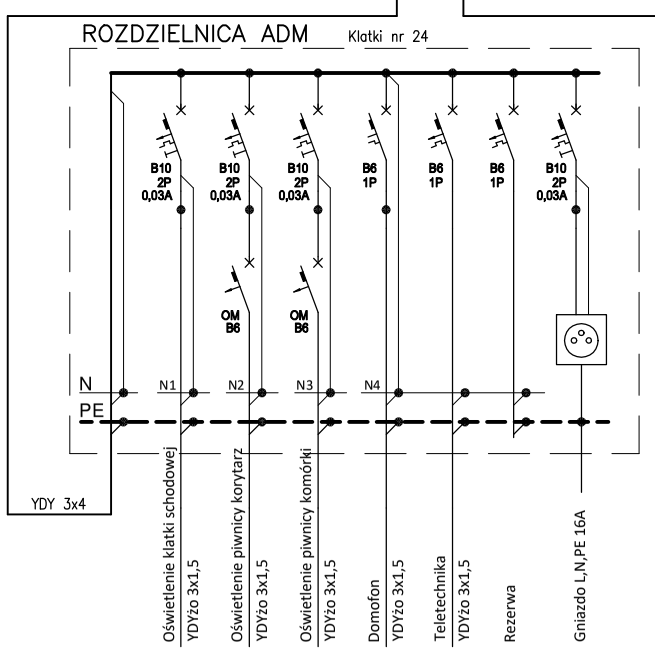

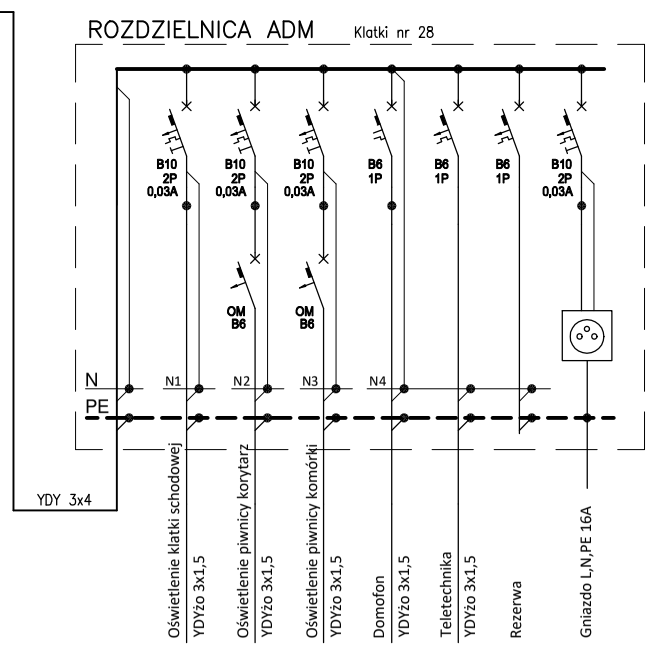

R≤10hm

Uziom prętowy min. 6m obok klatki nr 26
(połączyć z istniejącą instalacją uziemienia budynku)

TN-S Samoczynne wyłączenia zasilania

ZA – Zegar astronomiczny

Temat:	Wymiana instalacji elektrycznej w budynku wielorodzinnym w Tychach przy ul. Grota-Roweckiego 24-32		
Inwestor:	Miejski Zarząd Budynków Mieszkalnych Tychy, ul.Filaretów 31		
Projektant:	mgr inż. Piotr Adamczyk upr. bud. nr SLK/5484/POOE/14		Podpis:
Data:	Maj 2025	Numer rysunku:	E-2
Tytuł rysunku:	Schemat zasilania		